ŘEZ "A–A" 1:100

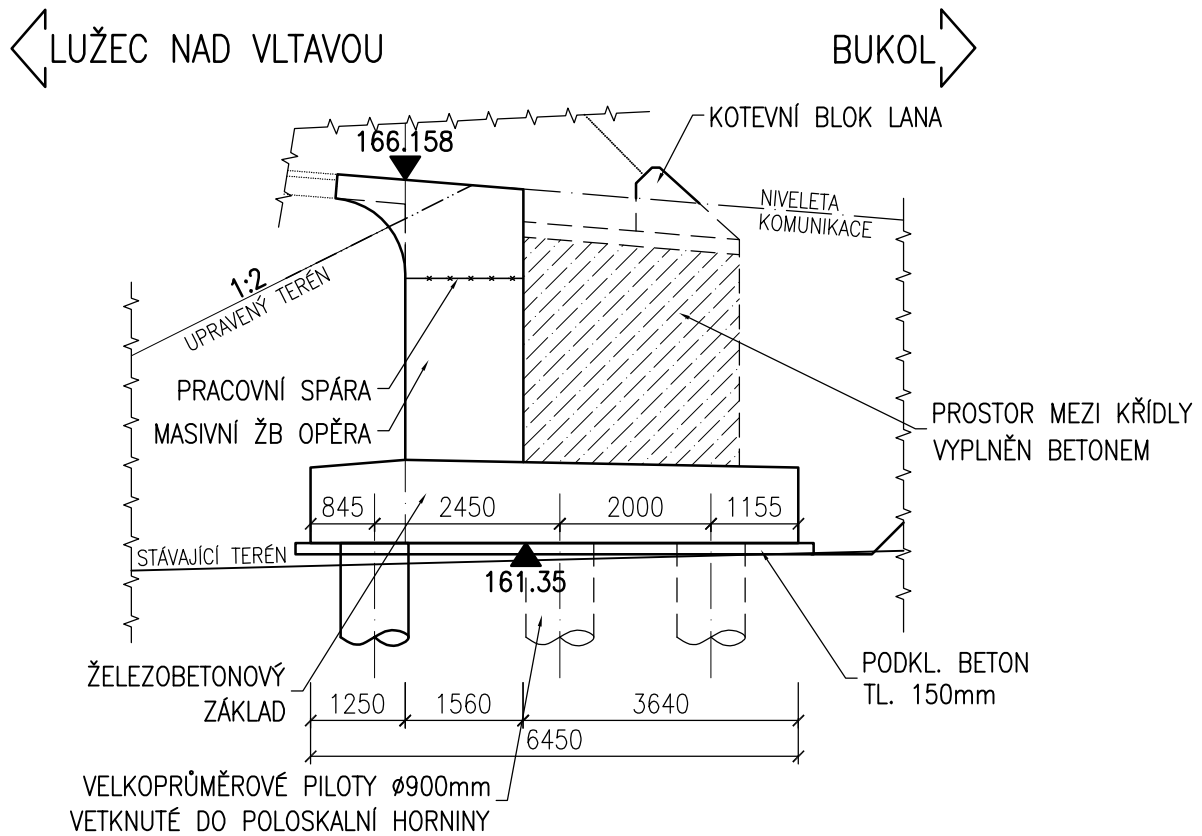

POHLED "P" 1:100

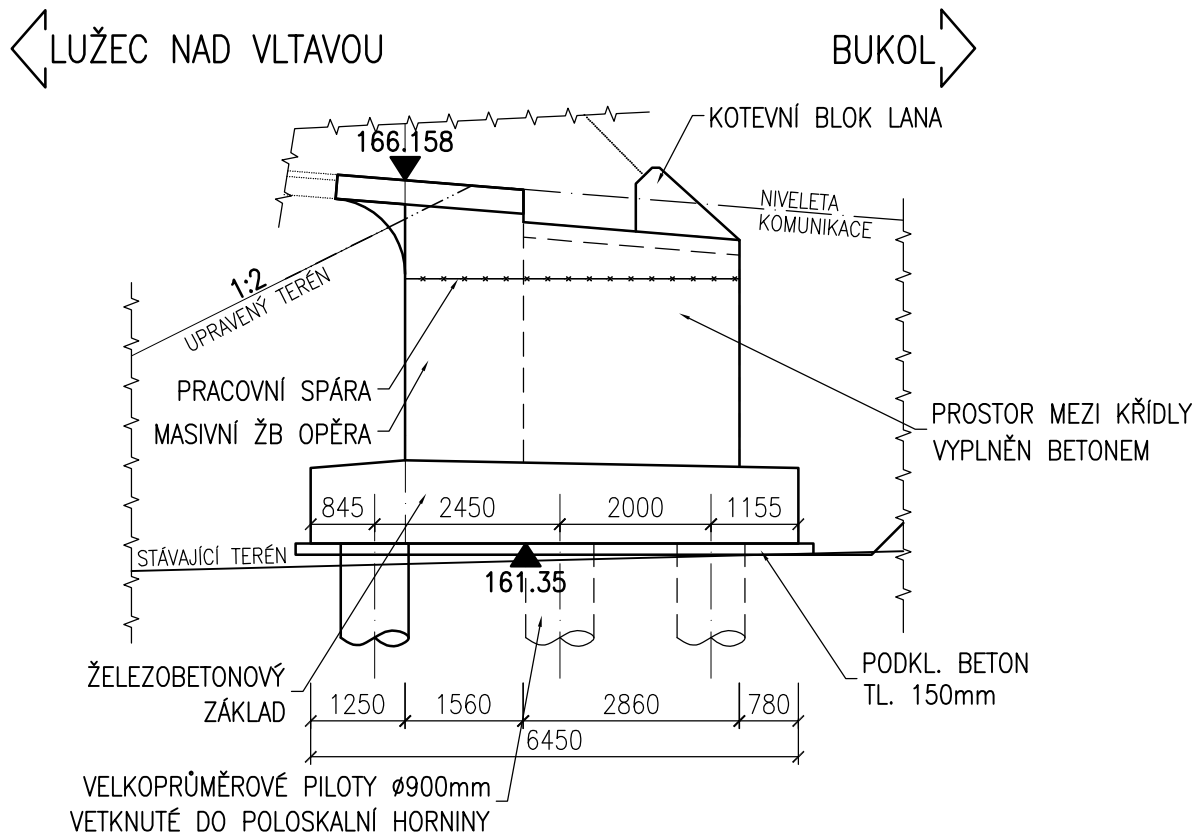

POHLED "Q" 1:100

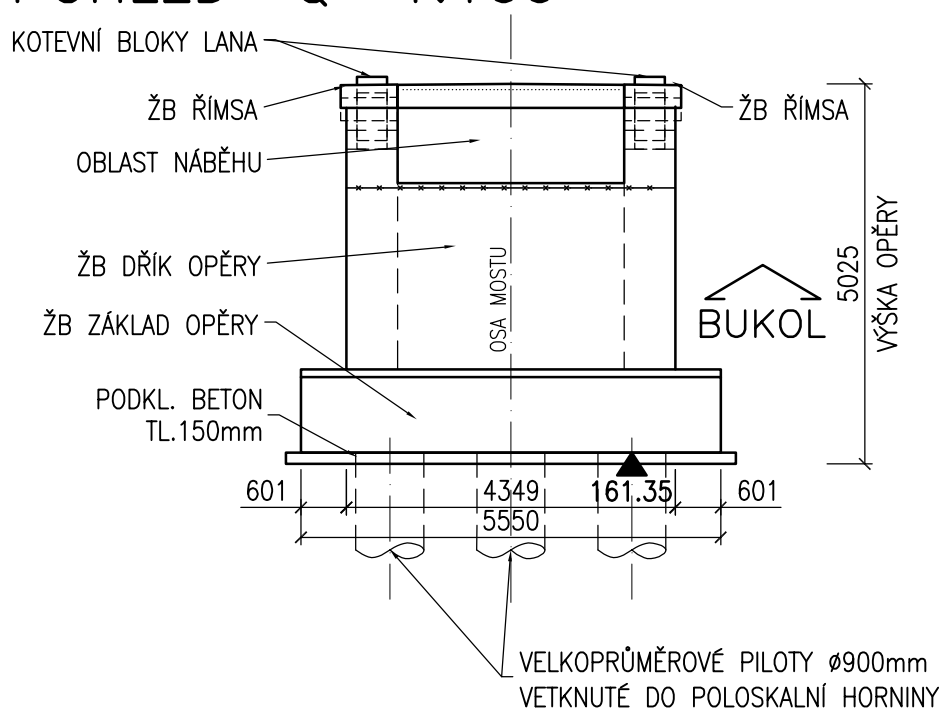

PŮDORYS 1:100

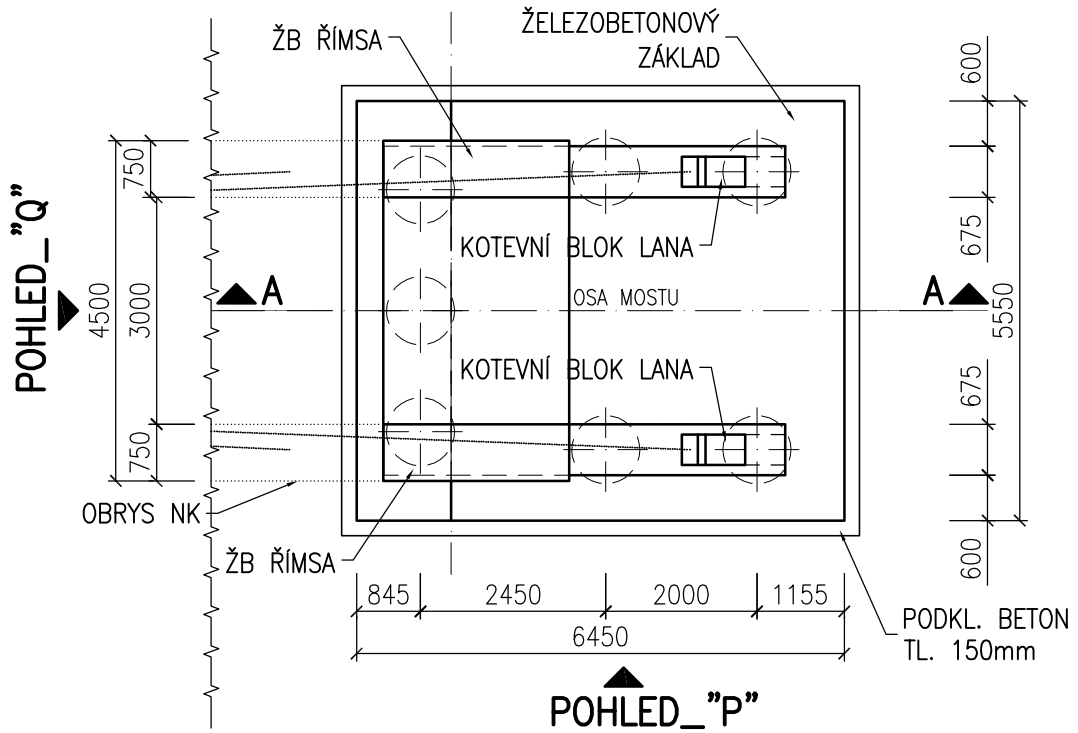

STAVEBNÍ OBJEKTY:

SO 101 – NÁJEZDOVÁ RAMPA LUŽEC NAD VLTAVOU
SO 102 – NÁJEZDOVÁ RAMPA BUKOL
SO 201 – LÁVKA PŘES VLTAVU
SO 401 – VEŘEJNÉ OSVĚTLENÍ
SO 501 – PŘELOŽKA VODOVODNÍHO ŘADU

KVALITA MATERIÁLU:

BETON:

PODKLADNÍ BETON	C12/15–XC2 (CZ)
PILOTY	C25/30–XC2+XA2 (CZ)
ZÁKLADY	C30/37–XC2+XF3+XA2 (CZ)
DŘÍK OPĚRY A KŘÍDLA	C30/37–XC4, XD3, XF2 (CZ)
ZÁVĚRNÁ ZÍDKA	C30/37–XC3+XD1+XF2 (CZ)
ŘÍMSY	C30/37–XC4+XD3+XF4 (CZ)
ÚLOŽNÝ PRÁH	C30/37–XC4+XD1+XF3 (CZ)
PODLOŽISKOVÉ BLOKY	C30/37–XC3+XD1+XF3 (CZ)
PANEL MOSTOVKY	BETON VYZTUŽENÝ VLÁKNY min. pevnost v tlaku 150MPa min. pevnost v tahu 10MPa
–vlivy prostředí	XC4+XD3+XF4 (CZ)
OPĚRNÁ ZEĎ	C30/37–XC2+XF2 (CZ)
BETON DLAŽBY	C20/25–nXF3
PROKLÁDANÝ BETON	C16/20–nXF3
VÝPLŇOVÝ BETON	C16/20–nXF3
BETONOVÝ SOKL	C16/20–XF1

Značení dle normy ČSN EN 206
Návrhová životnost 100 let

OCEL:

VÝZTUŽ	B500B
PŘEDPÍNACÍ LANA	St1770/1570 –15,7mm
ZÁVĚSY	min. pevnost v tahu 1860MPa min. mez kluzu 1500MPa $\sigma_{0,1}$=1640MPa
OCELOVÝ PILÍŘ	S355K2+N
KOTEVNÍ PRVKY ZÁVĚSŮ	S355JR
KONSTRUKČNÍ OCEL	S235JR
ZÁBRADLÍ	S355JR
ŠTĚTOVNICE IIIN	S235JR

PŘED ZAPOČETÍM VÝROBY PŘEDLOŽÍ DODAVATEL AUTORŮM PROJEKTU KE SCHVÁLENÍ DÍLENSKOU DOKUMENTACI!
JAKÉKOLIV PŘÍPADNÉ ZMĚNY ČI ÚPRAVY V PROJEKTOVÉ DOKUMENTACI JE TŘEBA KONZULTOVAT A NECHAT SCHVÁLIT AUTORY PROJEKTU !

Hierarchie projektové dokumentace - v případě nesrovnalostí mezi jednotlivými částmi dokumentace platí, že:
- kóty napsané na výkresu platí, i když se liší od velikostí odměřených na stejném výkresu,
- výkresy podrobnějšího měřítka mají přednost před výkresy hrubšího měřítka, pořízenými ke stejnému datu,
- textová určení (specifikace) mají přednost před výkresy,
- úpravy povrchu v tabulkách a textových určeních (specifikacích) mají přednost před znázorněním na výkresech,
- bez ohledu na předcházející podmínky má dokumentace pozdějšího data vždy přednost před dokumentací dřívějšího data.
- umístění a specifikace koncových prvků v projektové dokumentaci jednotlivých specielních profesí jsou směrné. Konkrétní typy, provedení a barevnost koncových prvků podléhají schválení autorů stavby na základě vzorkování.

SOUŘADNICOVÝ SYSTÉM: S–JTSK
VÝŠKOVÝ SYSTÉM: Bpv

ČÍSLO PARÉ

PROJEKT: **LÁVKA PRO PĚŠÍ A CYKLISTY PŘES VLTAVU V LUŽCI NAD VLTAVOU**
STUPEŇ PROJEKTU: DOKUMENTACE PRO STAVEBNÍ POVOLENÍ (DSP)

INVESTOR: **OBEC LUŽEC NAD VLTAVOU**
1. Máje 176, 277 06 – Lužec nad Vltavou

HLAVNÍ PROJEKTANT: **Ing. Petr Tej, Ph.D., Ing.arch. Marek Blank**
Nad Tratí 386/15, 160 00 Praha 6 – Dejvice, t: +420 775602006, e: marek.blank@seznam.cz
ZODPOVĚDNÝ PROJEKTANT: Ing.arch. Marek Blank

PROJEKČNÍ TÝM: Ing. Petr Tej, Ph.D., Ing.arch. Marek Blank
Doc.Ing. Lukáš Vráblík, Ph.D., Ing. Jan Mourek, Ing. arch. Alena Tejová

ČÁST DOKUMENTACE:	C	STAVEBNÍ ČÁST	DATUM: 9/2017
VÝKRES:	C.1.8	TVAR OPĚRY 30	MĚŘÍTKO: 1:100

Jakékoliv šíření či rozmnožování tohoto materiálu či jeho částí a nakládání s ním pro jiný účel, než je určeno, je zakázáno a podléhá autorskému zákonu. Všechna práva vyhrazena. © 2017